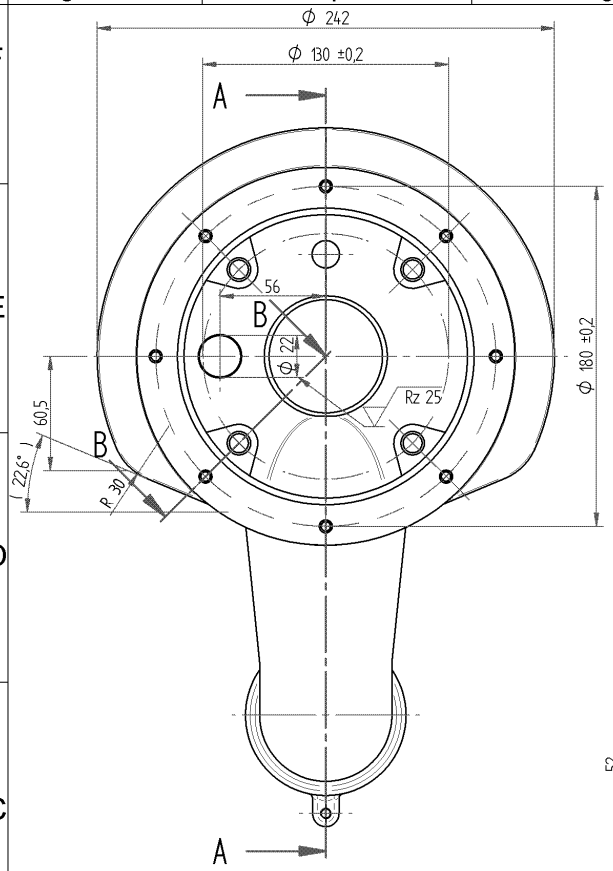

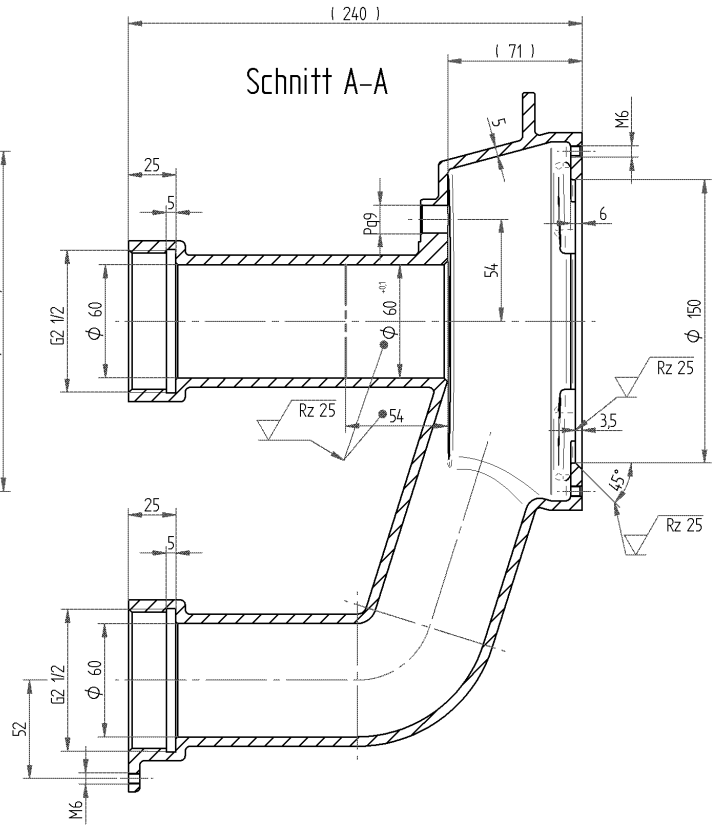

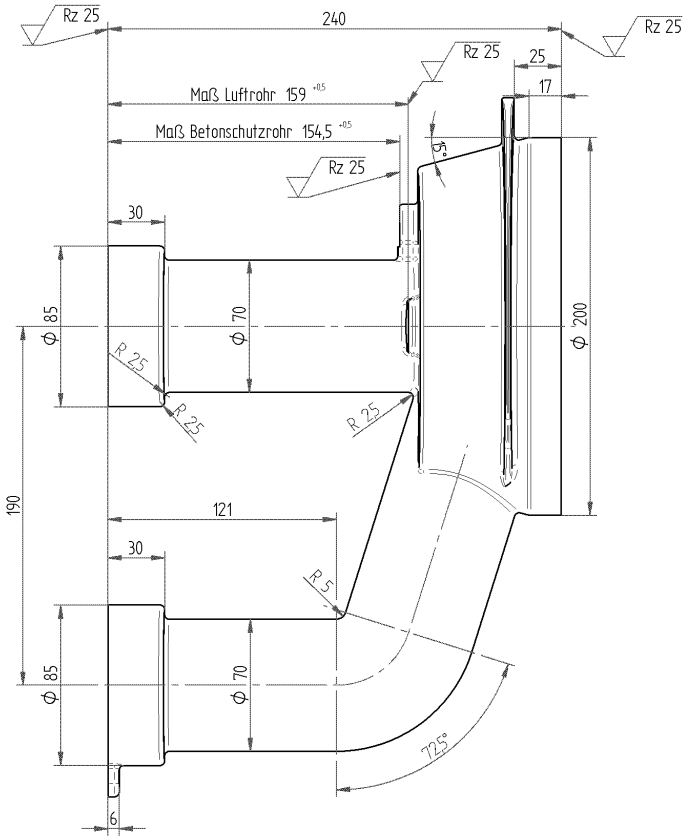

Rohteil :
Schwindung 1,5%
Formschräge 1,5°
Bearbeitungszugabe 1,5mm
alle unbemaßten Radien R2,5

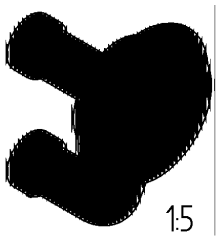

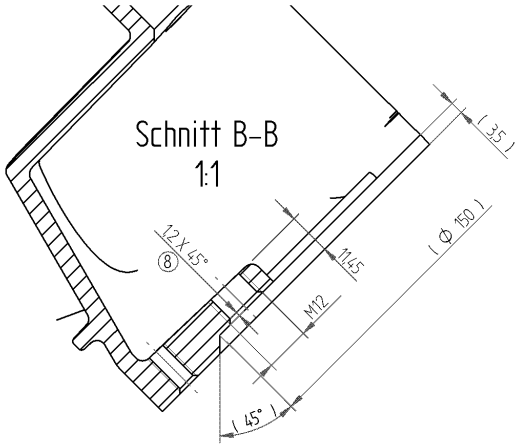

Rz 25 | -0,5

Rohteil 7610150100 Fertigteil 7610150101			Allgemeintoleranzen ISO 2768-mk	Oberfläche DIN ISO 1302	Maßstab 1:2 (1:5; 1:1) - -	Position Gewicht 7,876 kg RG 5 -
				Datum / Name	Einbausatz GSA - Taifun G2½ 240mm	
			Bearb.	08.03.2017 reiner brandt		
			Gepr.			
			Norm			
			Hugo Lahme GmbH Kahlenbecker Str. 2 D-58256 Ennepetal		7610150101.8	Blatt 4 1 Bl
8/1k	wor 2x60°	23.05.2013 Brandt	EDV Nr.: 7610150101 Einbausatz_Taifun_240mm.dft		Ersatz für Zchng.-Nr.: 7610150101.7 CD-Autocad	
Zust.	Änderung	Datum Name				

Diese Unterlage ist Eigentum der Firma Hugo Lahme GmbH und urheberrechtlich geschützt. Weitergabe an Dritte oder Vervielfältigung ist nicht statthaft. This document belongs to the property of company Hugo Lahme GmbH and is thereby proprietary. Transmissions or copies third parties are prohibited.